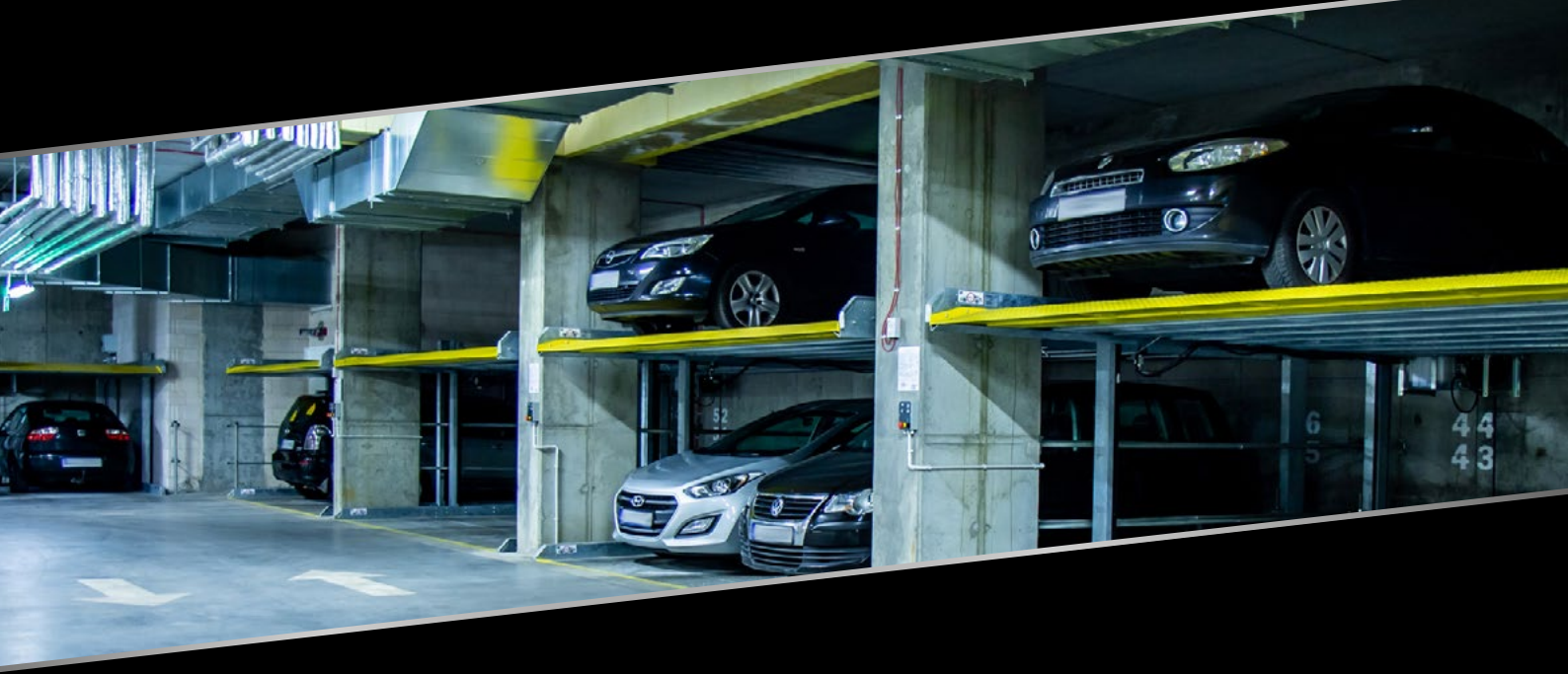

# Platformy Parkingowe modulo

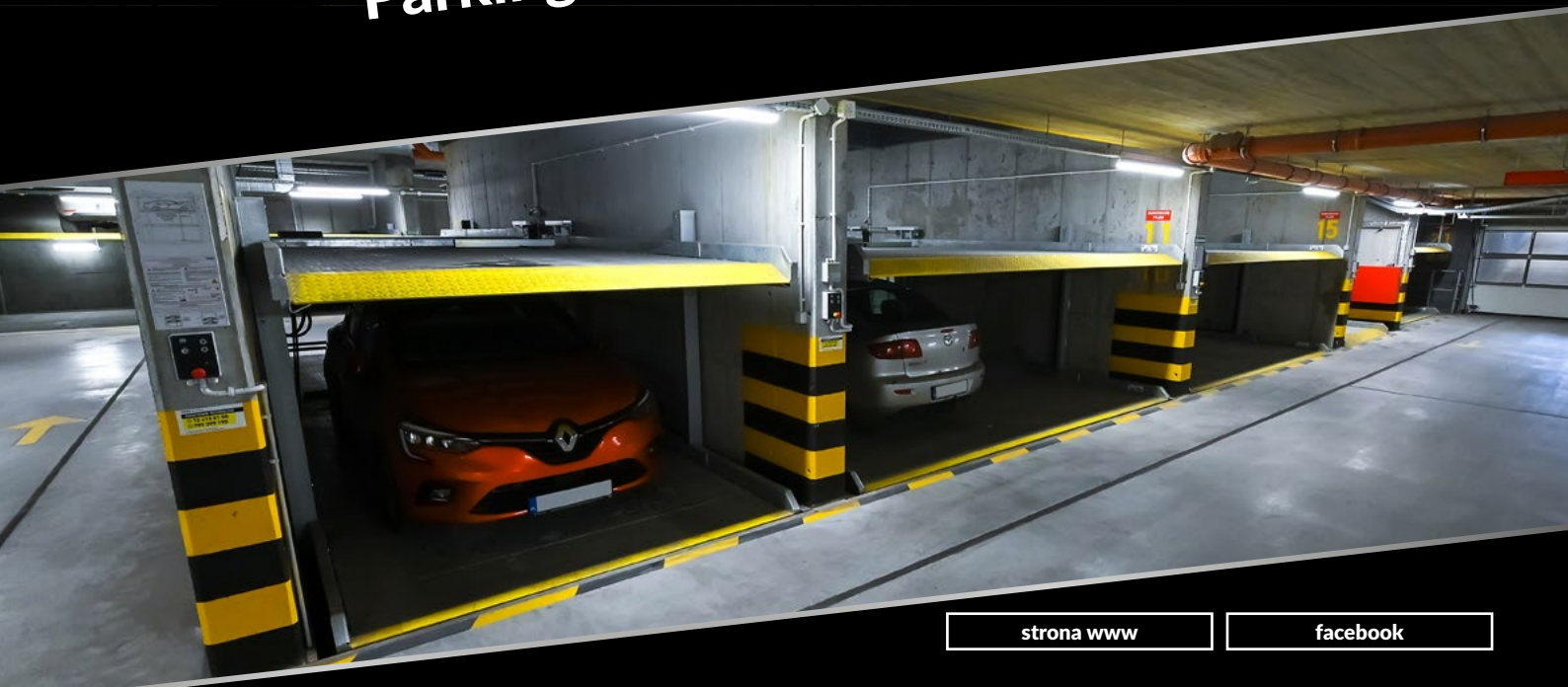

strona www | facebook

Uwaga - niniejszy dokument zawiera interaktywne przyciski. Wszystkie elementy takie jak widoczne po prawej stronie tego tekstu (oraz teksty w spisie treści) można „kliknąć”, aby przenieść się do odpowiedniego miejsca w dokumencie lub pod adres internetowy (w tym przypadku może być konieczne udzielenie zgody programowi do otwierania plików .pdf na otwarcie przeglądarki internetowej).

strona www

# Spis treści:


## O nas

## Produkty

### Platformy parkingowe niezależne

Seria Parker-C

Seria Parker-S

Seria Parker-O

### Platformy parkingowe zależne:

Seria Stacker-P

Seria Stacker-V

Seria Stacker-X

### Platformy półautomatyczne/wielopoziomowe

Seria LS

Seria LSM

### Platformy przesuwne/ jednopoziomowe

Seria Pallet

## Kontakt

# O nas

Jesteśmy producentem i dostawcą nowoczesnych platform parkingowych. Portfolio MODULO to aż 9 kategorii produktów, w ramach których oferujemy kilkadziesiąt różnorodnych wariantów urządzeń. Platformy parkingowe to idealne rozwiązanie na brak miejsc parkingowych w miastach i recepta na dodatkową przestrzeń do parkowania w budownictwie jedno- i wielorodzinnym. Uniwersalna konstrukcja platform parkingowych MODULO sprawia, że mogą one stanowić integralną część budynku lub zupełnie niezależny obiekt wolnostojący.

Wszystkie nasze produkty projektujemy od podstaw i wykonujemy w naszej fabryce znajdującej się w Koronowie koło Bydgoszczy. Właśnie tam technolodzy czuwają na każdym etapem procesu produkcji oraz testują podzespoły. Rygorystyczna selekcja pozwala nam pracować ze sprawdzonymi dostawcami i skraca czas dostawy komponentów. Gwarantujemy dużą elastyczność dopasowania produktu do wymagań klienta, oraz indywidualne podejście do każdego projektu.

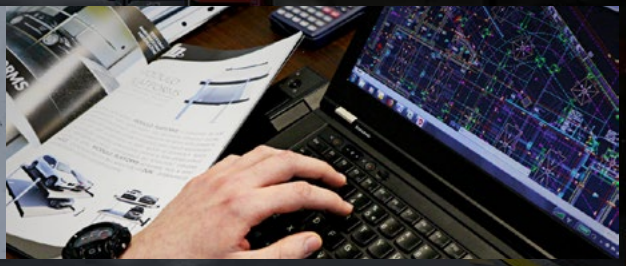

Nasza autorska technologia, najwyższej jakości materiały wykorzystane do produkcji platform oraz cynkowanie całej konstrukcji sprawiają, że platformy parkingowe Modulo mają zwiększoną żywotność oraz wysoką odporność na warunki otoczenia. Standardowo wszystkie nasze produkty wyposażone są w podwójny system zabezpieczeń hydraulicznych. Specjalnie zaprojektowany układ hydrauliczny i zabezpieczenia gwarantują bezpieczną pracę urządzeń nawet w sytuacjach awaryjnych.

Dzięki rozbudowanej sieci doradców i serwisu na terenie całego kraju zapewniamy szybki czas reakcji oraz całodobową opiekę techniczną.

# RODZAJE PLATFORM PARKINGOWYCH

## Platformy parkingowe niezależne

Dzięki wykorzystaniu specjalnie wykonanej w tym celu niecki pozwalają schować samochód poniżej poziomu drogi dojazdowej, a na powstałym w ten sposób miejscu może zaparkować kolejny pojazd. Konstrukcja tego typu platform umożliwia użytkowanie każdego miejsca parkingowego niezależnie od tego, czy pozostałe są zajęte przez inne samochody.

- Seria Parker-C
- Seria Parker-S
- Seria Parker-O

## Platformy parkingowe zależne

Ich użytkowanie polega na podniesieniu platformy z zaparkowanym na niej samochodem do góry, dzięki czemu na miejscu poniżej może zaparkować kolejne auto. Wjazd lub wyjazd pojazdem parkowanym na górze jest w tym przypadku zależny od tego, czy miejsce poniżej jest wolne. Platformy zależne cechują się lekką konstrukcją i prostotą montażu.

- Seria Stacker-P
- Seria Stacker-V
- Seria Stacker-X

## Platformy parkingowe półautomatyczne i wielopoziomowe

Zaawansowane urządzenia wykorzystujące dwa lub więcej poziomów parkowania. Mogą być instalowane zarówno wewnątrz, jak i na zewnątrz budynków oraz oferować nawet 6 poziomów parkowania pojazdów, gdzie każde z miejsc parkingowych może być użytkowane niezależnie od pozostałych. Wybrane warianty posiadają możliwość instalacji bram oraz sterowania zdalnego (np. pilotem).

- Seria LS
- Seria LSM

## Platformy parkingowe jednopoziomowe - palety przesuwne

Ten rodzaj platform, w przeciwieństwie do naszych pozostałych produktów, nie oferuje możliwości podniesienia samochodu w górę lub schowania go pod ziemią. Jest to system przesuwnych miejsc parkingowych, poruszających się w osi X lub Y, których instalacja pozwala nam na stworzenie dodatkowych miejsc postojowych bez konieczności wykonania dróg dojazdowych.

- Seria Pallet

Platformy parkingowe niezależne

# SERIA PARKER-C

MODULO PARKER-C pozwala na zaparkowanie nawet do czterech aut jednocześnie, a wjazd i wyjazd każdym z nich nie jest uzależniony w żaden sposób od pozostałych. System wykorzystując niewielką powierzchnię pozwala w łatwy sposób podwoić ilość dostępnych miejsc parkingowych bez konieczności rozbudowy budynku w górę. Dostępnych jest wiele wariantów wysokościowych – nawet dla pojazdów o wysokości 2 m. Jest to najbardziej standardowe, uniwersalne i najchętniej wybierane przez klientów rozwiązanie, dedykowane do każdego typu hal garażowych i garaży podziemnych.

## STANDARDOWE PRODUKTY W SERII:

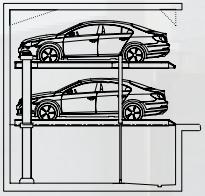

**PARKER-C100**

Najpopularniejszy, najbardziej uniwersalny wariant MODULO PARKER-C

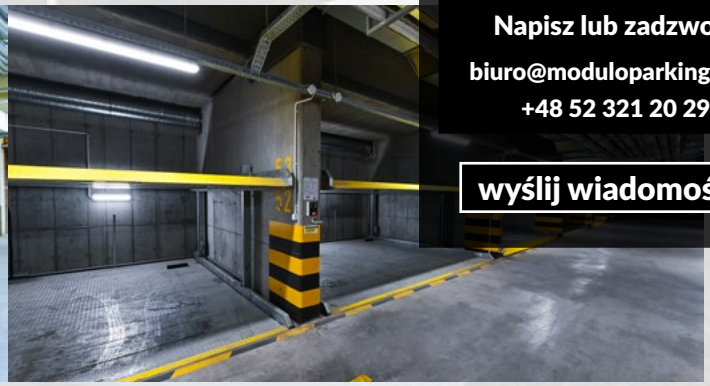

Nie wiesz, czy ten model urządzenia będzie odpowiedni? A może potrzebujesz nietypowego, dopasowanego do Ciebie rozwiązania?

**Napisz lub zadzwoń!**

**biuro@moduloparking.com**

**+48 52 321 20 29**

**wyślij wiadomość**

# PARKER-C100

Najpopularniejszy, najbardziej uniwersalny wariant MODULO PARKER-C

**Przejdź do produktu na stronie**

**Pobierz kartę techniczną**

**Obejrzyj video naszych produktów**

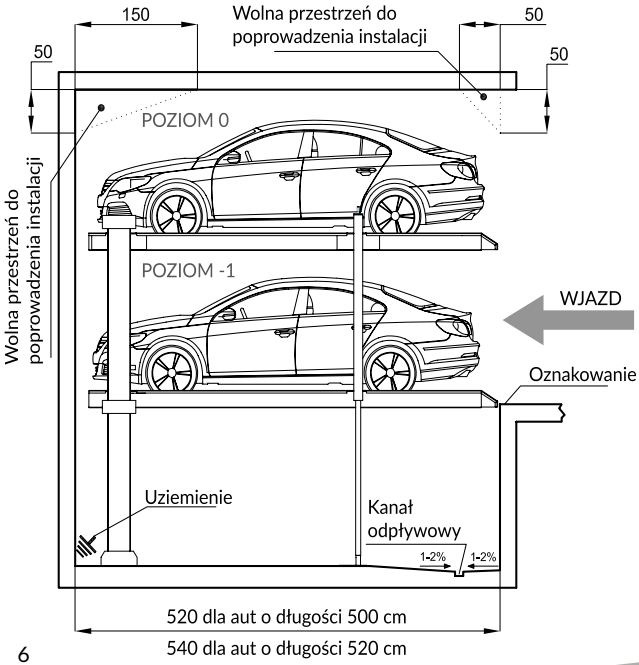


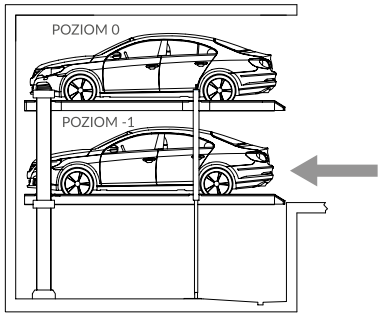


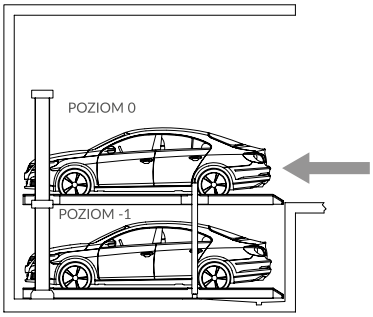

# SERIA PARKER-S

Konstrukcja tego systemu, oparta na delikatnym skosie platform, pozwala na podwojenie miejsc parkingowych w hali garażowej zachowując odpowiednią przestrzeń względem wysokości konkretnego miejsca parkingowego. Jest to szczególnie istotne w przypadku parkingów podziemnych o ograniczonej wysokości. MODULO PARKER-S dedykowany jest do hal garażowych i garaży podziemnych. Jednak przeznaczony jest głównie do tych inwestycji, w których mamy ograniczenia związane z wysokością stropu lub głębokością niecki (np. w przypadku gdy woda gruntowa uniemożliwia głębokie wykopy). Oszczędzamy również na wysokości samego budynku, którą możemy zagospodarować na kolejną kondygnację.

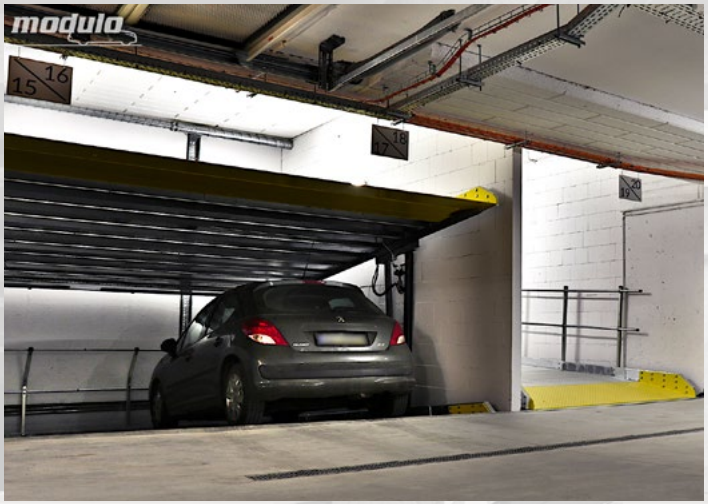


## STANDARDOWE PRODUKTY W SERII:

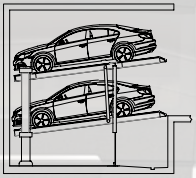

**PARKER-S100**

Model PARKER-S pozwalający zminimalizować głębokość gniazda.

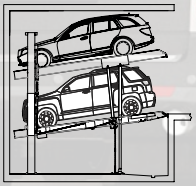

**PARKER-S110**

Model PARKER-S pozwalający zminimalizować wysokość stropu w garażu.

Nie wiesz, czy ten model urządzenia będzie odpowiedni? A może potrzebujesz nietypowego, dopasowanego do Ciebie rozwiązania?

**Napisz lub zadzwoń!**

**biuro@moduloparking.com**

**+48 52 321 20 29**

**wyślij wiadomość**



wróć do spisu treści

# PARKER-S100

Model PARKER-S pozwalają-cy zminimalizować głębokość gniazda.

**Przejdź do produktu na stronie**

**Pobierz kartę techniczną**

**Obejrzyj video naszych produktów**

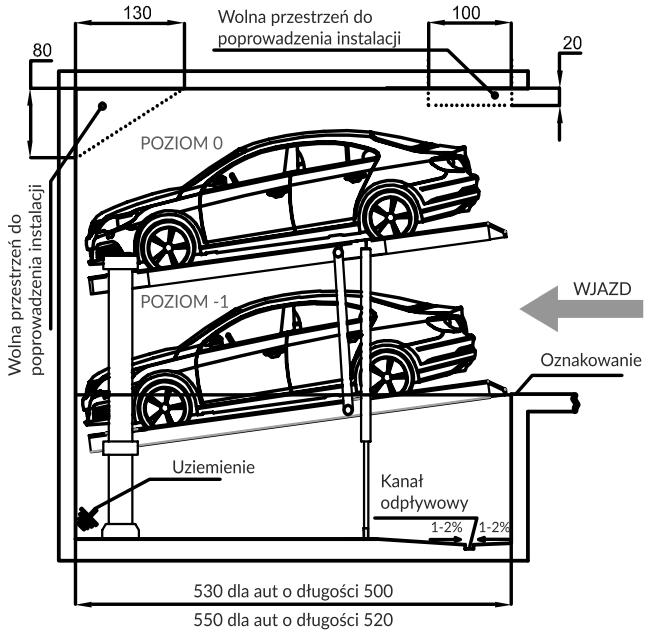


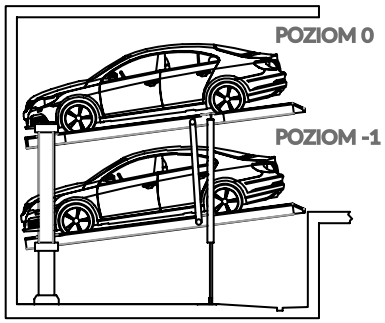


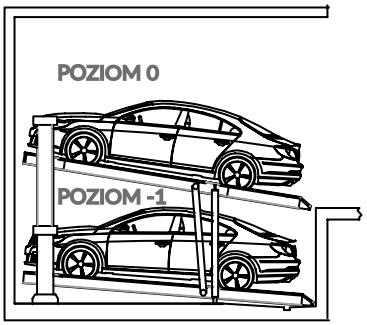

# PARKER-S110

Model PARKER-S pozwalający zminimalizować wysokość stropu w garażu.

**Przejdź do produktu na stronie**

**Pobierz kartę techniczną**

**Obejrzyj video naszych produktów**

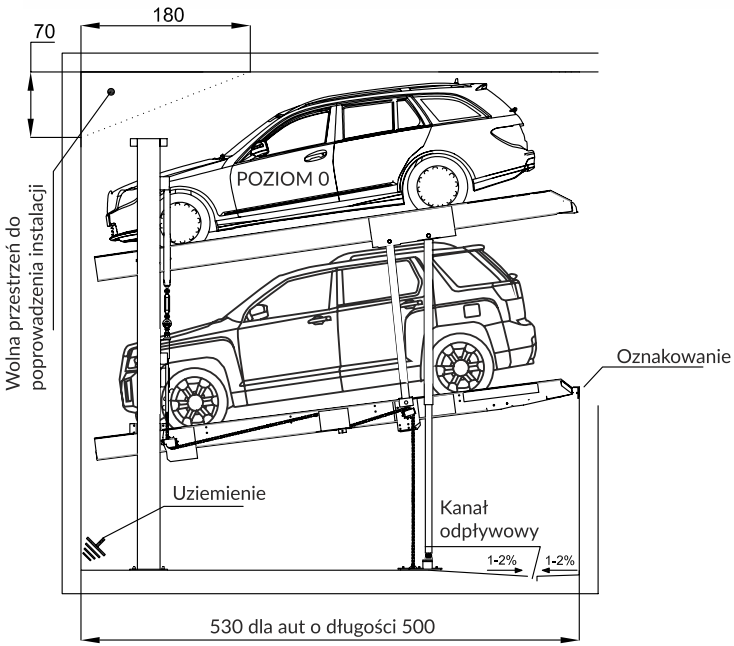


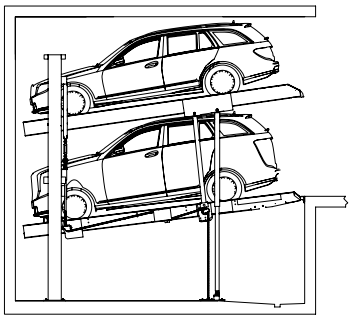

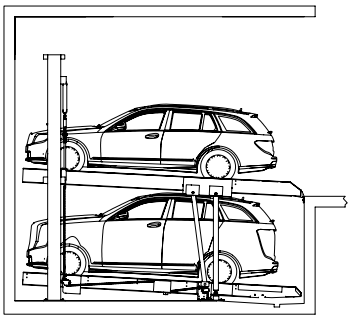

Platformy parkingowe niezależne

# SERIA PARKER-O

MODULO PARKER-O100 to platforma niezależna zaprojektowana z myślą przede wszystkim o użytkownikach indywidualnych i parkingach przydomowych. Jeśli posiadasz dwa samochody i chcesz zaoszczędzić miejsce to rozwiązanie idealne dla Ciebie. Dzięki temu, że konstrukcja w całości chowa się pod ziemię, możliwa jest dowolna aranżacja górnej platformy, tak aby stanowiła jednolitą powierzchnię z terenem dookoła niej stając się na przykład fragmentem drogi dojazdowej.

## STANDARDOWE PRODUKTY W SERII:

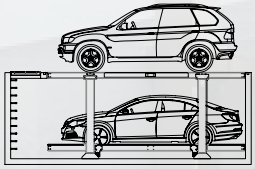

**PARKER-O100**

Wariant, w którym górna platforma licuje się z poziomem posadzki lub gruntu (żadne elementy nie wystają ponad powierzchnię).

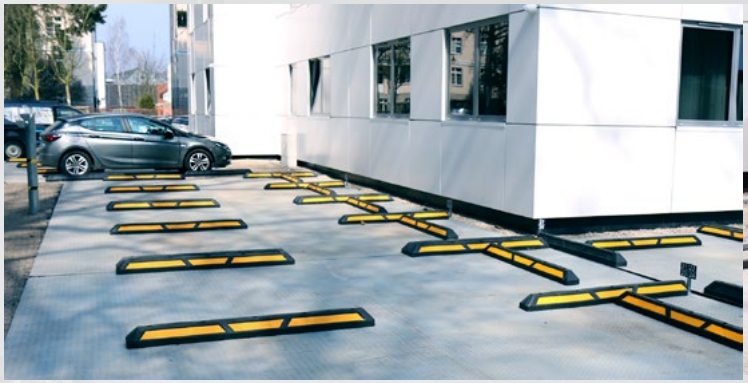

Nie wiesz, czy ten model urządzenia będzie odpowiedni? A może potrzebujesz nietypowego, dopasowanego do Ciebie rozwiązania?

**Napisz lub zadzwoń!**

**biuro@moduloparking.com**

**+48 52 321 20 29**

**wyślij wiadomość**

# PARKER-O100

Wariant, w którym górna platforma licuje się z poziomem posadzki lub gruntu (żadne elementy nie wystają ponad powierzchnię).

**Przejdź do produktu na stronie**

**Pobierz kartę techniczną**

**Obejrzyj video naszych produktów**

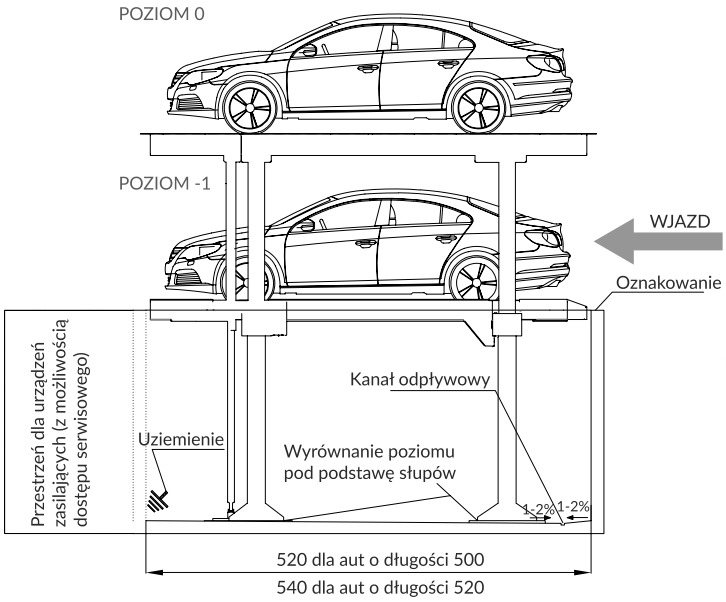


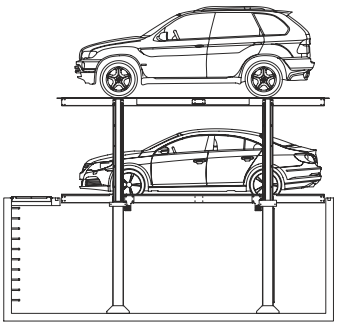

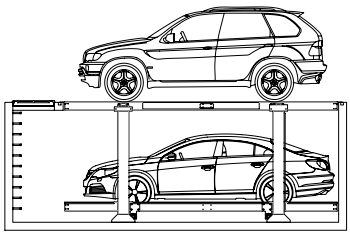

Platformy parkingowe zależne

# SERIA STACKER-P

MODULO STACKER-P to produkt przeznaczony dla obiektów wymagających niewielkiej ilości miejsc parkingowych, na przykład: małych firm, niewielkich budynków wielorodzinnych czy hoteli. Świetnie sprawdzi się również w przydomowym garażu. Jest on niezwykle łatwy w obsłudze i wygodny w użytkowaniu. Jedną z zalet platform parkingowych STACKER-P jest również fakt, że obrys platformy może obejmować całe miejsce parkingowe poniżej, co stanowi dodatkową osłonę dla znajdującego się tam samochodu.

## STANDARDOWE PRODUKTY W SERII:

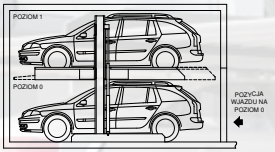


**STACKER-P10**

Najpopularniejszy, najbardziej uniwersalny wariant MODULO STACKER-P

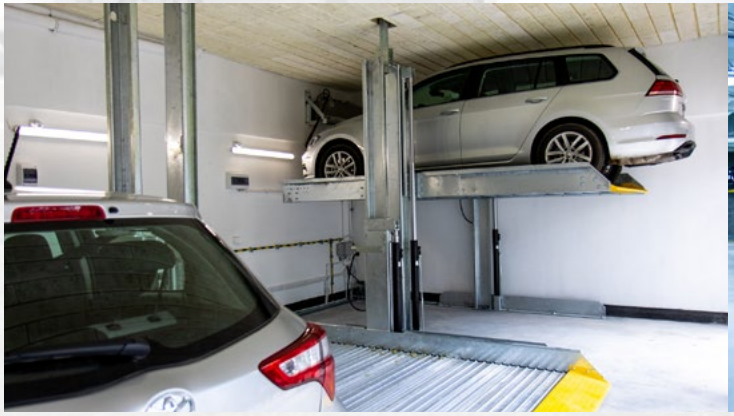

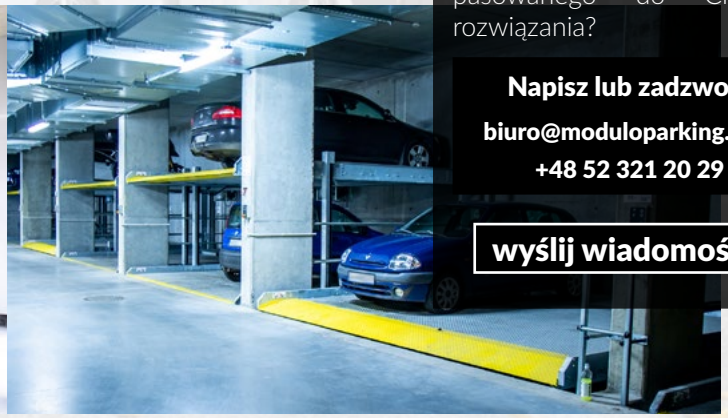

Nie wiesz, czy ten model urządzenia będzie odpowiedni? A może potrzebujesz nietypowego, dopasowanego do Ciebie rozwiązania?

**Napisz lub zadzwoń!**

**biuro@moduloparking.com**

**+48 52 321 20 29**

**wyślij wiadomość**

# STACKER-P10

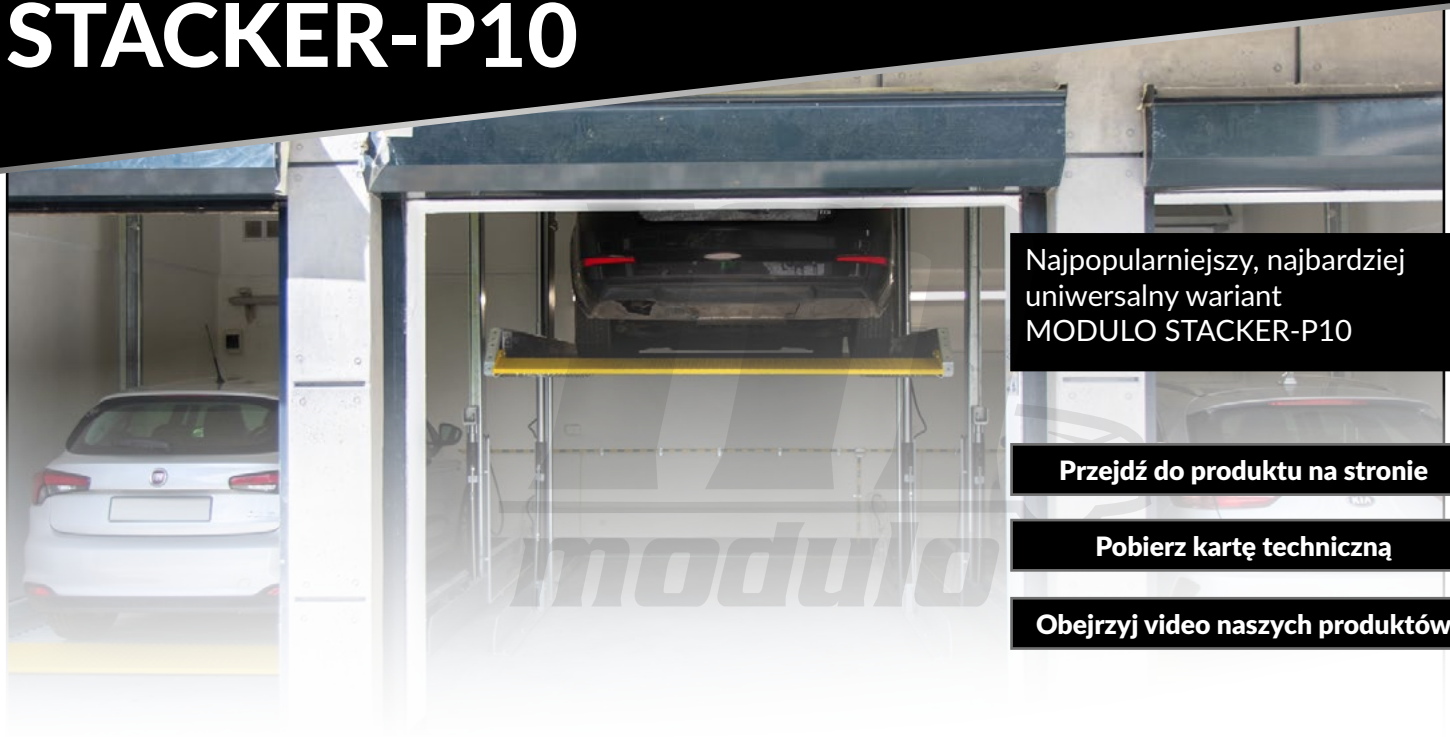

Najpopularniejszy, najbardziej uniwersalny wariant MODULO STACKER-P10

**Przejdź do produktu na stronie**

**Pobierz kartę techniczną**

**Obejrzyj video naszych produktów**

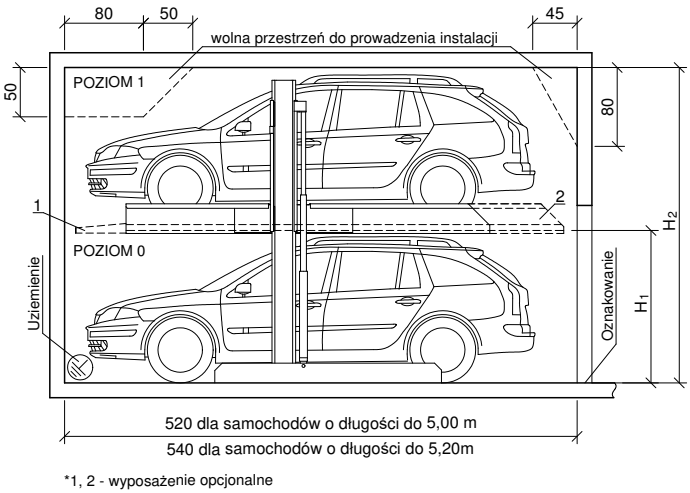


*1, 2 - wyposażenie opcjonalne

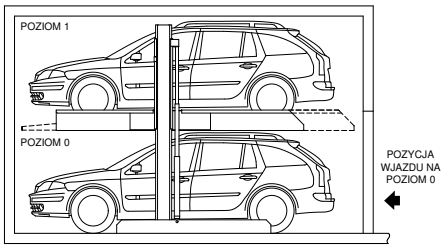

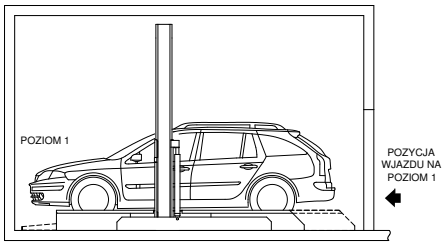


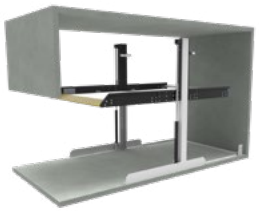

Platformy parkingowe zależne

# SERIA STACKER-V

MODULO STACKER-V jest systemem, który świetnie sprawdzi się w miejscach o ograniczonej wysokości – górna platforma jest pochylona względem dolnego miejsca postojowego i opuszczana pod niewielkim kątem tak, aby maksymalnie wykorzystać dostępną przestrzeń. Rozwiązanie to jest idealne do garaży o niskim stropie między innymi w budynkach wielorodzinnych czy instytucjach publicznych. To najlżejsza ze wszystkich platform parkingowych MODULO. Co ważne, aby go móc go użytkować wystarczy 2.5 m szerokości, czyli tylko tyle, ile obejmuje standardowe miejsce parkingowe.

## STANDARDOWE PRODUKTY W SERII:

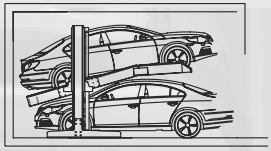

**STACKER-V10**

Najpopularniejszy, najbardziej uniwersalny wariant MODULO STACKER-V

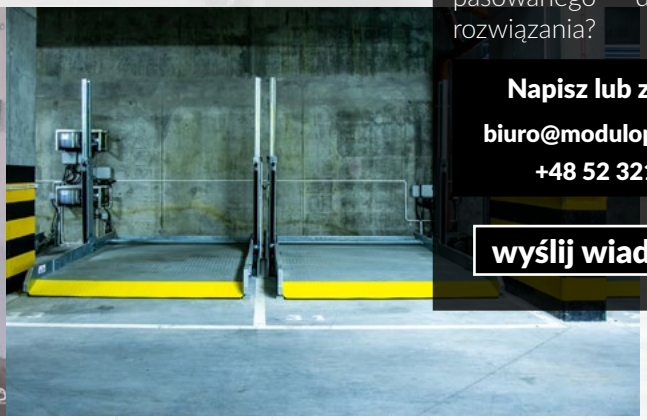

Nie wiesz, czy ten model urządzenia będzie odpowiedni? A może potrzebujesz nietypowego, dopasowanego do Ciebie rozwiązania?

**Napisz lub zadzwoń!**

**biuro@moduloparking.com**

**+48 52 321 20 29**

**wyślij wiadomość**

# STACKER-V10

Najpopularniejszy, najbardziej uniwersalny wariant MODULO STACKER-V

**Przejdź do produktu na stronie**

**Pobierz kartę techniczną**

**Obejrzyj video naszych produktów**

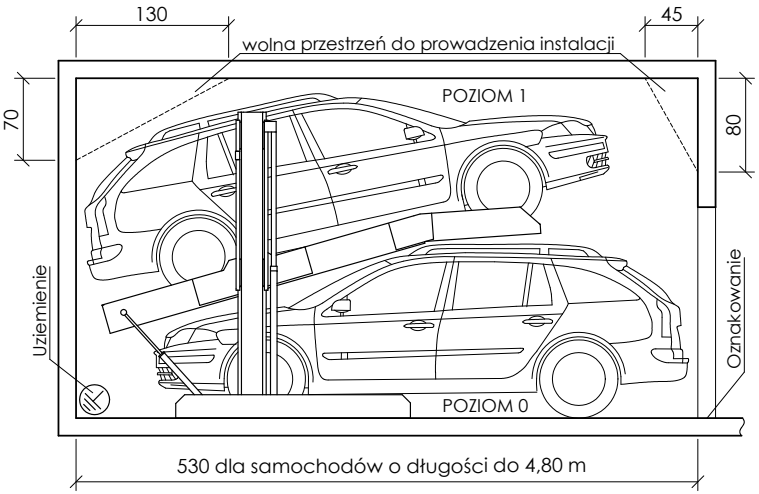


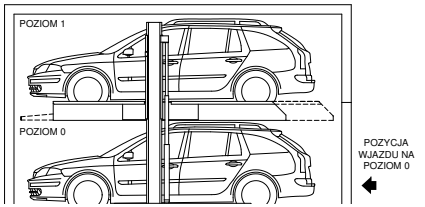

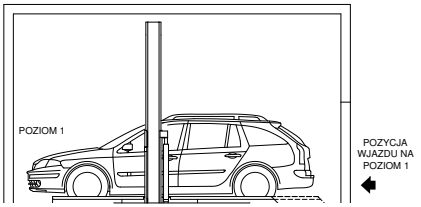

# SERIA STACKER-X

MODULO STACKER-X to system oparty o unikalny mechanizm nożycowy. Pozwala na niezwykle wygodne, a przy tym bardzo atrakcyjne wizualnie przechowywanie dwóch aut wykorzystując tylko jedno tradycyjne miejsce parkingowe. Jest to rozwiązanie idealne dla kolekcjonerów oraz dealerów samochodowych, chcących w ciekawy sposób zaprezentować sprzedawane pojazdy, oszczędzając przy tym miejsce. STACKER-X świetnie sprawdzi się również na wszelkiego rodzaju targach i pokazach motoryzacyjnych. Jedną z jego zalet jest możliwość złożenia: tak, że żadne elementy konstrukcji systemu nie wystają ponad platformę. Dzięki temu, system ten może być również świetnie wykorzystywany na zewnątrz.

## STANDARDOWE PRODUKTY W SERII:

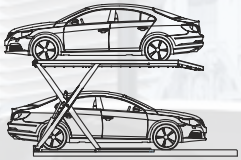

**STACKER-X10**

Najpopularniejszy, najbardziej uniwersalny wariant MODULO STACKER-X

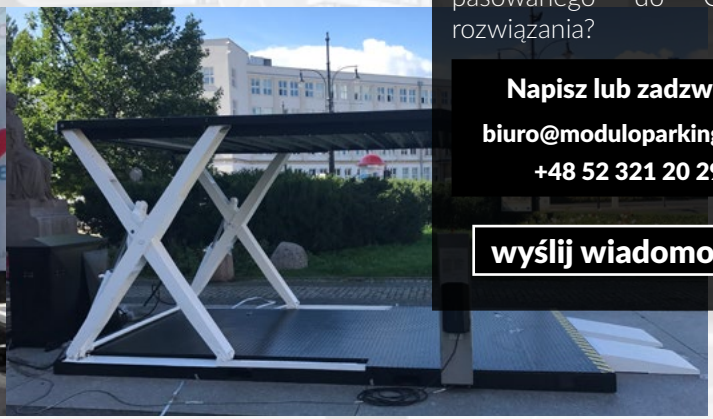

Nie wiesz, czy ten model urządzenia będzie odpowiedni? A może potrzebujesz nietypowego, dopasowanego do Ciebie rozwiązania?

**Napisz lub zadzwoń!**

**biuro@moduloparking.com**

**+48 52 321 20 29**

**wyślij wiadomość**



wróć do spisu treści

# STACKER-X10

Najpopularniejszy, najbardziej uniwersalny wariant MODULO STACKER-X

**Przejdź do produktu na stronie**

**Pobierz kartę techniczną**

**Obejrzyj video naszych produktów**

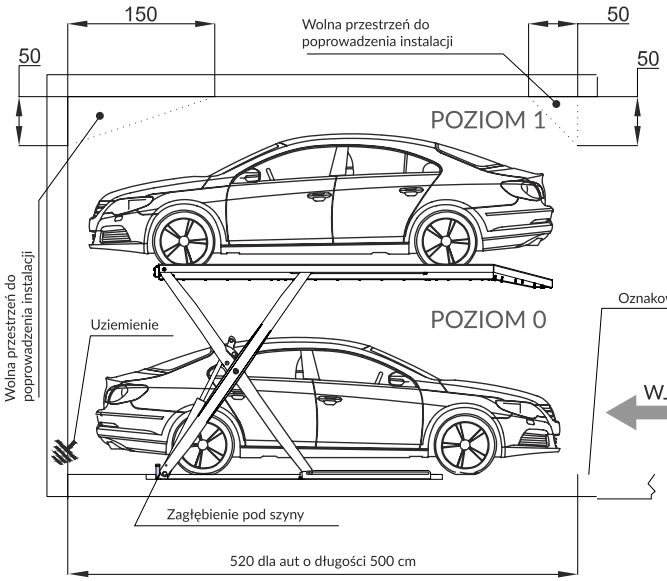


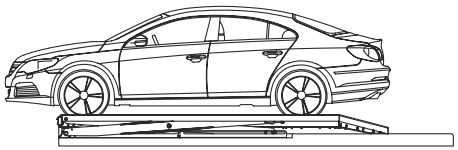

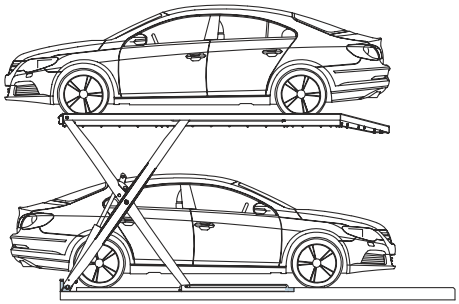

# SERIE LS I LSM

Serie LS i LSM to produkty do zadań specjalnych, oferujące największą możliwość dopasowania ilości miejsc parkingowych do potrzeb klienta. W wybranych konfiguracjach dzięki możliwości zainstalowania systemu przesuwnych bram oraz pełnej automatyzacji nie ma konieczności wysiadania z pojazdu aby przywołać przypisaną do użytkownika platformę (można to zrobić na przykład przy pomocy indywidualnego pilota). System może być rozbudowywany zarówno w pionie, jak i poziomie oraz obejmować kondygnacje od -1 do nawet +4. Jest to najbardziej uniwersalny z naszych produktów. Dzięki szybkości działania, pilotom sterującym  oraz możliwości dowolnego dopasowania ilości miejsc parkingowych system sprawdzi się w wielu różnych projektach. Zarówno w przypadku inwestycji mieszkaniowych, jak i jako wielopoziomowe parkingi w firmie lub budynku użyteczności publicznej.

## STANDARDOWE PRODUKTY W SERII:

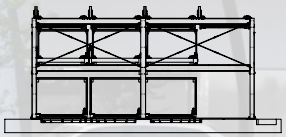

**LSM1000**

Kotwiony do posadzki, oferuje możliwość prawie nieograniczonej rozbudowy w poziomie oraz w pionie od poziomu 0 do nawet +4.

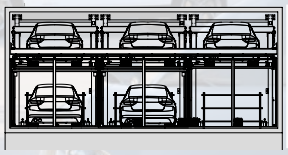

**LS1000**

Oferuje dwa lub trzy poziomy parkowania pojazdów w różnych konfiguracjach (0,+1; -1,0,+1; -1,0). Platformy na poziomie 0 poruszają się poziomo, na poziomach -1 i +1 pionowo.

Nie wiesz, czy ten model urządzenia będzie odpowiedni? A może potrzebujesz nietypowego, dopasowanego do Ciebie rozwiązania?

**Napisz lub zadzwoń!**

**biuro@moduloparking.com**

**+48 52 321 20 29**

**wyślij wiadomość**



wróć do spisu treści

# LSM1000

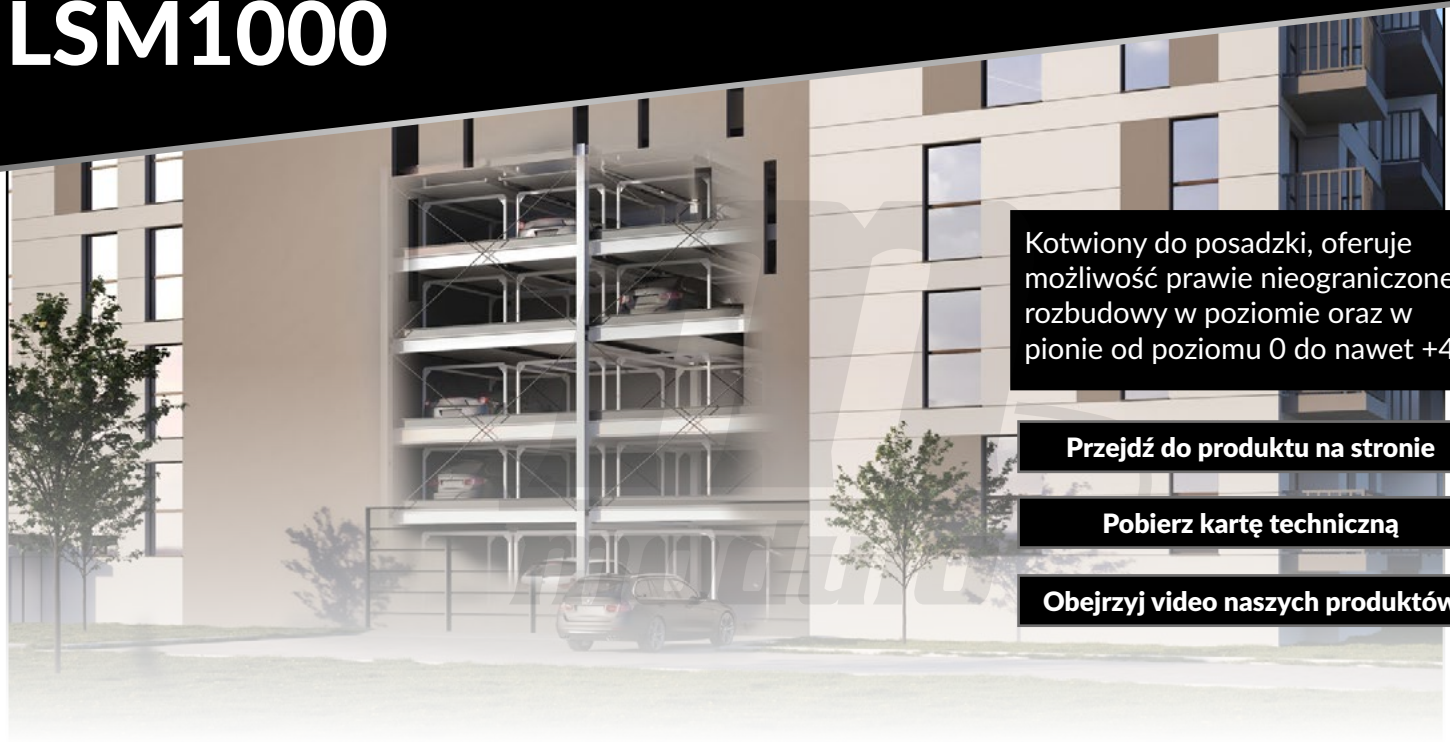

Kotwiony do posadzki, oferuje możliwość prawie nieograniczonej rozbudowy w poziomie oraz w pionie od poziomu 0 do nawet +4.

**Przejdź do produktu na stronie**

**Pobierz kartę techniczną**

**Obejrzyj video naszych produktów**

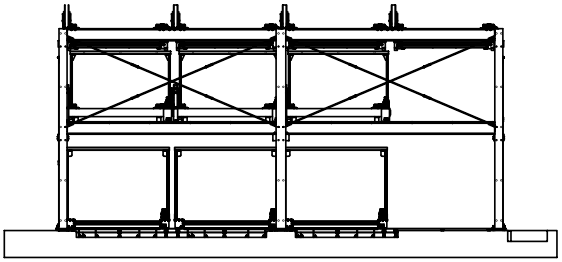

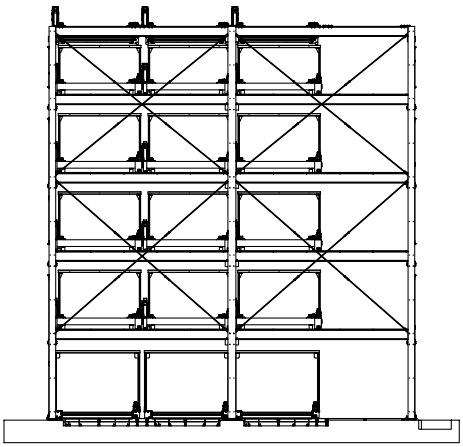

# LS1000

Oferuje dwa lub trzy poziomy parkowania pojazdów w różnych konfiguracjach (0,+1; -1,0,+1; -1,0). Platformy na poziomie 0 poruszają się poziomo, na poziomach -1 i +1 pionowo.

**Przejdź do produktu na stronie**

**Pobierz kartę techniczną**

**Obejrzyj video naszych produktów**

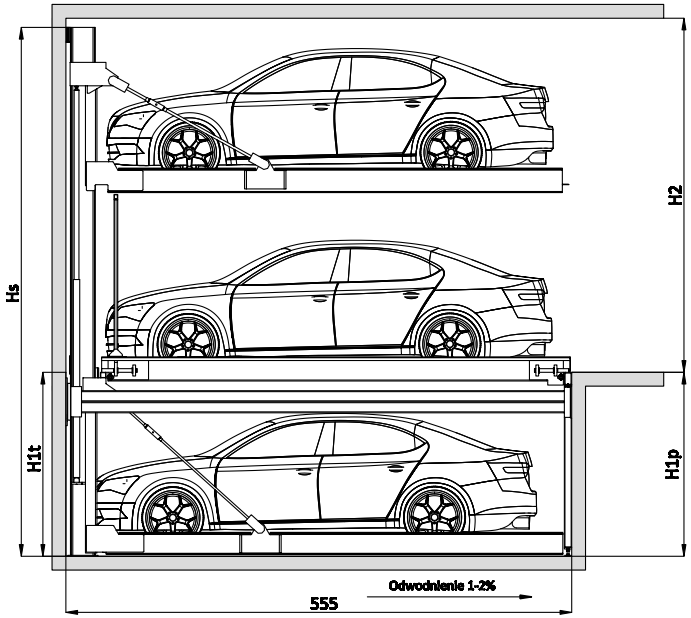


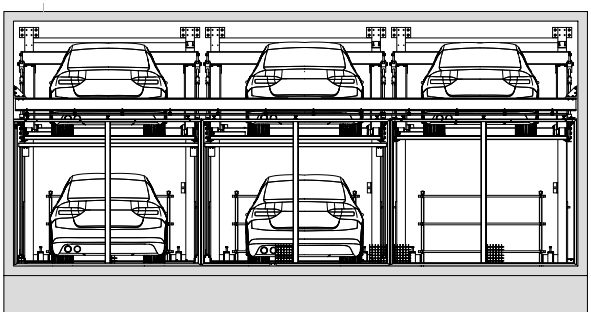

wróć do spisu treści

Platformy przesuwne poziomowe

# SERIA PALLET

MODULO PALLET to system oparty o automatyczne palety przesuwne. W odróżnieniu od pozostałych produktów MODULO nie oferuje on parkowania aut w systemie jedno nad drugim, pozwala jednak zautomatyzować parkowanie na danej powierzchni, wykluczając takie sytuacje jak np. nieprawidłowo zaparkowane pojazdy czy kolizje na parkingu. Jest to również znaczna oszczędność miejsca ponieważ platformy poruszające się po wyznaczonej trasie wymagają dużo mniej miejsca do manewrowania. System ten jest idealny w miejscach, w których nie da się zainstalować systemu wieżowego z racji na ograniczoną wysokość lub wymagania otaczającej infrastruktury.

## STANDARDOWE PRODUKTY W SERII:

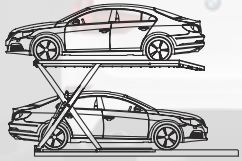

**PALLET-T10**

Wariant palet pojedynczych poruszających się w osi X (prawo-lewo)

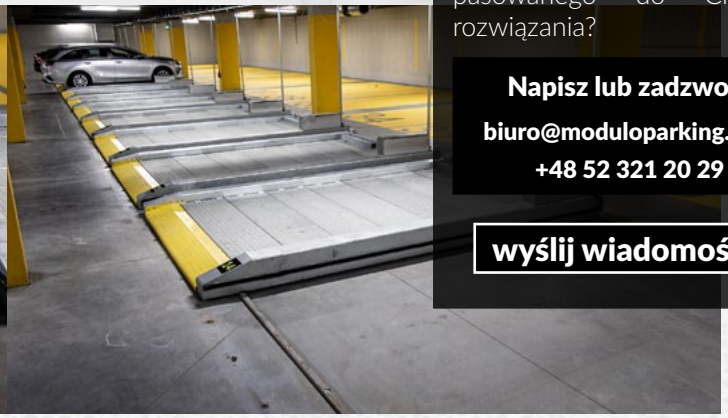

Nie wiesz, czy ten model urządzenia będzie odpowiedni? A może potrzebujesz nietypowego, dopasowanego do Ciebie rozwiązania?

**Napisz lub zadzwoń!**

**biuro@moduloparking.com**

**+48 52 321 20 29**

**wyślij wiadomość**

# PALLET T-10

Wariant palet pojedynczych poruszających się w osi X (pra-wo-lewo)

**Przejdź do produktu na stronie**

**Pobierz kartę techniczną**

**Obejrzyj video naszych produktów**

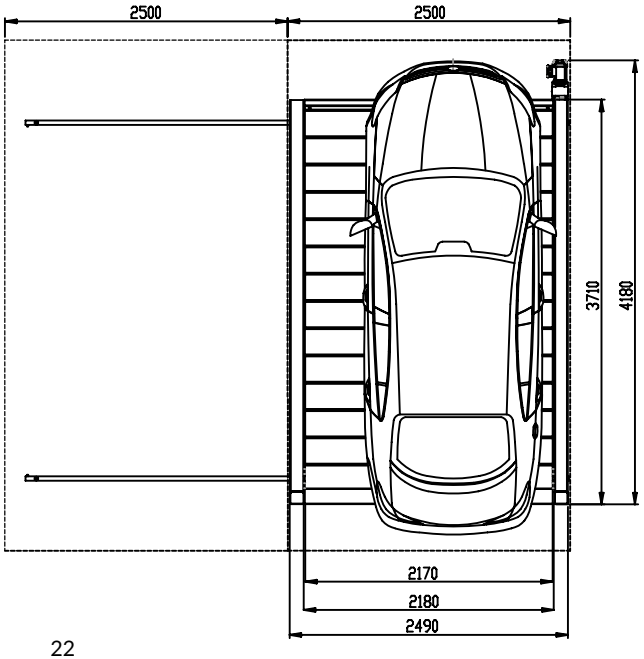


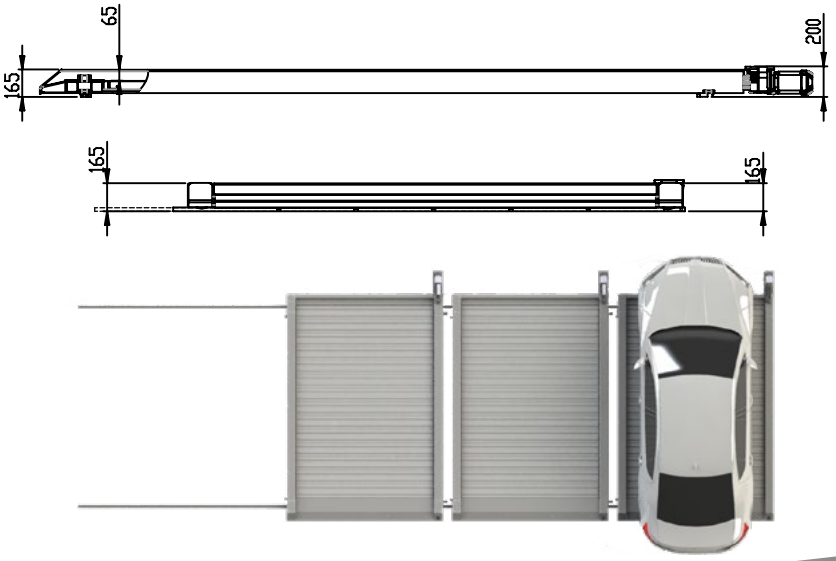

modulo

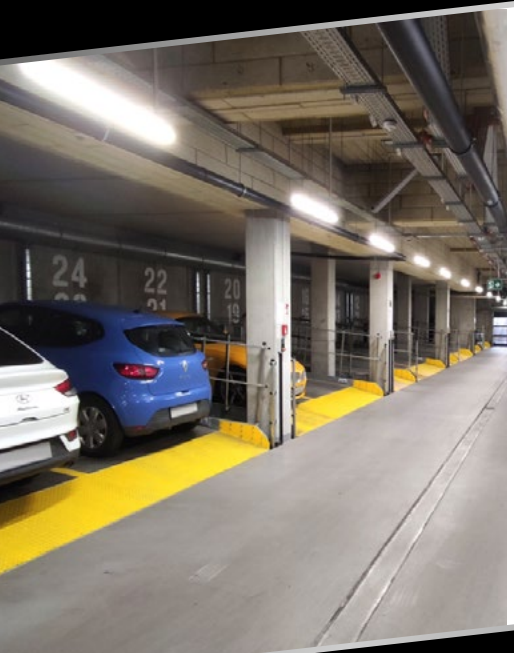

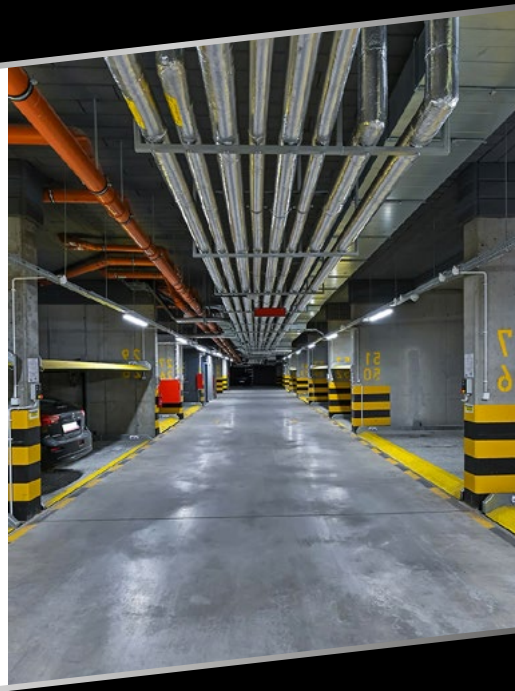


MODULO PARKING Sp. z o.o.
Plac Kościeleckich 3
85-033 Bydgoszcz
NIP: 554-292-29-97


**Napisz lub zadzwoń!**


biuro@moduloparking.com

+48 52 321 20 29

www.moduloparking.com


wyślij wiadomość

strona www

facebook

YouTube