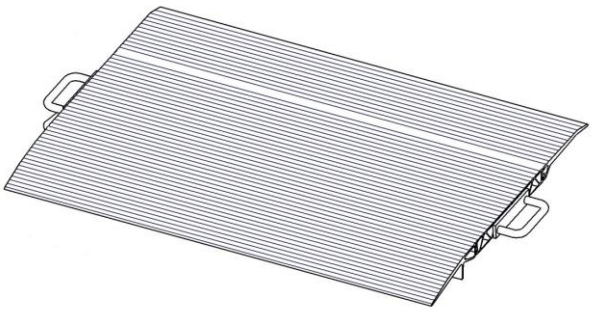

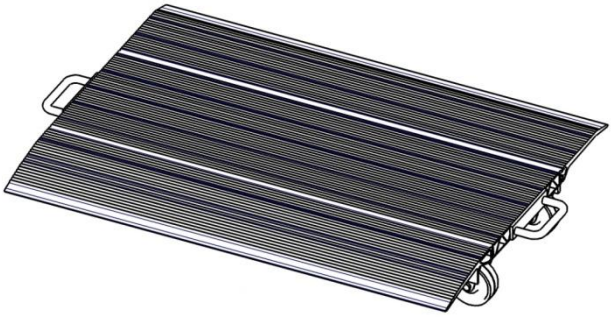

Produktdatenblatt

Mobile Verladerampe Typ PHFB
Tragfähigkeit: 40 kN

Kontakt:

PROM

Ronnenberger Straße 20
D-30989 Gehrden

phone +49 (0) 5108 879 270
fax +49 (0) 5108 879 2710

info@promstahl.de
www.promstahl.de

Mobile Verladerampe PHFB

Die mobile Verladerampe PHFB dient zum Überbrücken von Höhendifferenzen bis ca. 145 mm. Sie besteht aus einer hochfesten Aluminiumlegierung mit rutschsicherer Oberfläche und ist durch ihr geringes Gewicht flexibel einsetzbar.
Auf Wunsch kann die Brücke mit Rollen versehen werden, um sie einfacher zu anderen Verladepositionen zu transportieren.
Die Tragfähigkeit für alle Größen der Brücke beträgt 40 kN.

PHFB

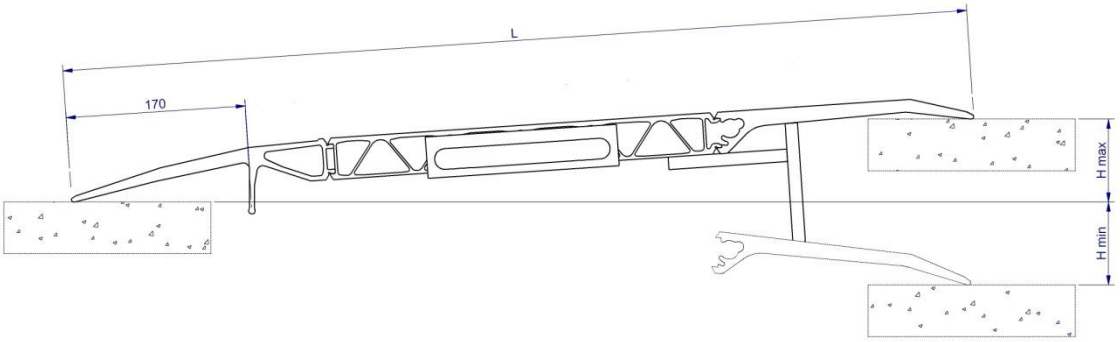

PHFB mit Bockrollen

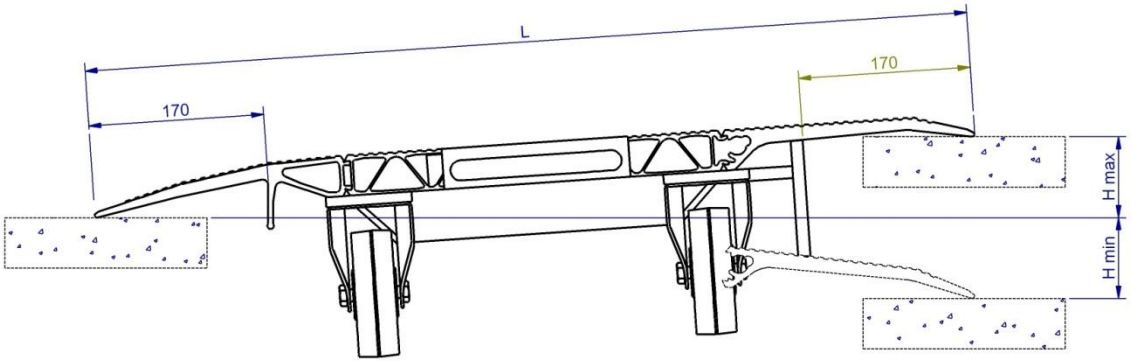

Nennlänge L	Nennbreite B	Höhendifferenz H	
		min.	max.
625	1250, 1500	-55	100
750	1250, 1500	-70	115
1000	1250, 1500	-100	145
			(Alle Maße in mm)

Technische Änderungen vorbehalten.