SCHNITT A-A

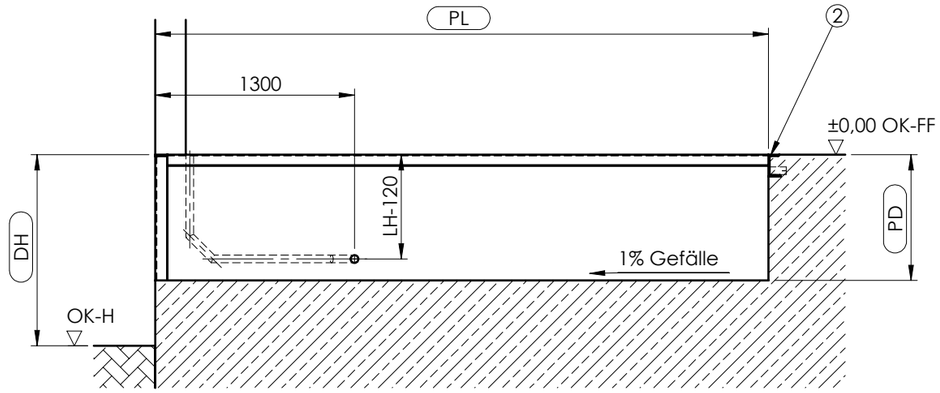

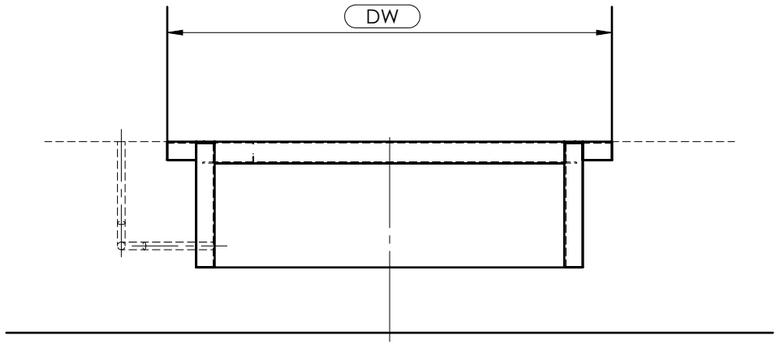

Tragkraft	F1	F2
60 kN	57 kN	10kN
80 kN	76 kN	14kN
100 kN	95 kN	17kN

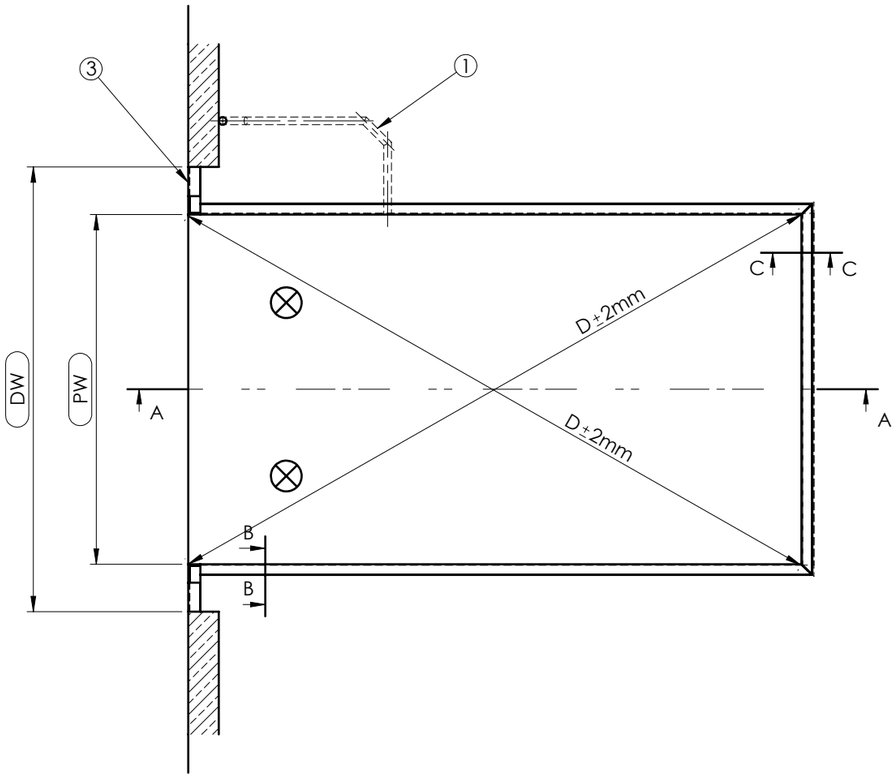

② SCHNITT B-B
MAßSTAB 1 : 10

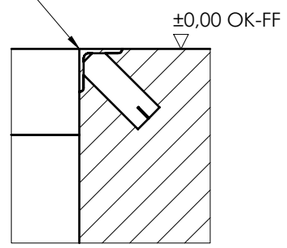

④ SCHNITT C-C
MAßSTAB 1 : 10

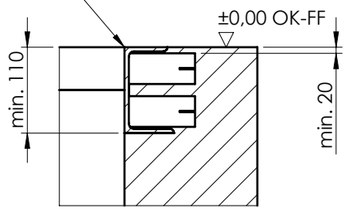

Lasten

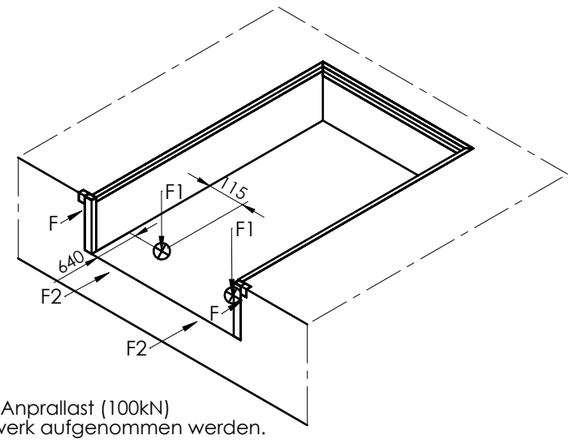

F = Die horizontale Anprallast (100kN)
muß vom Bauwerk aufgenommen werden.
F1= Ruhelage
F2= Bremskraft

Leerrohre wahlweise rechte oder linke Ausführung
gezeichnet: rechte Ausführung

Rysunek instalacji:

NL=4000
NW=2250
LH=800

NL	1750	2000	2000	2250	2500	2500	2750	3000	3000	3500	4000	4500
LH	700	600	700	700	600	700	700	600	700	800	800	800
PL	1805	2055	2055	2305	2555	2555	2805	3055	3055	3555	4055	4555
PD	720	620	720	720	620	720	720	620	720	820	820	820

NW	PW
1750	1780
2000	2030
2100	2130
2200	2230
2250	2280
2400	2430

DH	Rampenhöhe
DW	Torbreite
OK-FF	Oberkante Fertigfußboden
OK-H	Oberkante Hofniv eau
PL	Einbaulänge
PW	Einbaubreite
PD	Einbautiefe
NL	Nennlänge
NW	Nennbreite
LH	Bauhöhe

Bauseitige Leistungen
1 -Rohr für Elt.-Leitung Innendurchmesser min. 50mm
Rohrbögen <45°
2 -Einbaurahmen z.B.: L 70x70x7 bauseits
3 -Rampenanschluß z.B. Winkelprofil 120x80x10
4 -Einbaurahmen z.B.: U140x60x7 bauseits

Achtung
-Die eingerahmten Maße sind genau einzuhalten
-Die Einbaustelle ist komplett bauseits zu erstellen
(nicht im Lieferumfang)
-Auf Rechtwinkligkeit des Einbaurahmens ist unbedingt zu
achten! Diagonalen ± 2 mm

ABMESSUNGEN IN MM

DO NOT SCALE DRAWING

REVISION A

MATERIAL:

	NAME	SIGNATURE	DATE
DRAWN	T. Banaszak		2014-07-17
CHK'D			
APPV'D			
MFG			
Q.A			

PROM STAHL GmbH

PROMStahl GmbH
Ronnenberger Straße 20
30989 Gehrden

TITLE:

PT P
ohne Unterfahrbarkeit

DWG NO. PTE.00.00.18-DE

A3

WEIGHT:

SCALE:1:50

DE