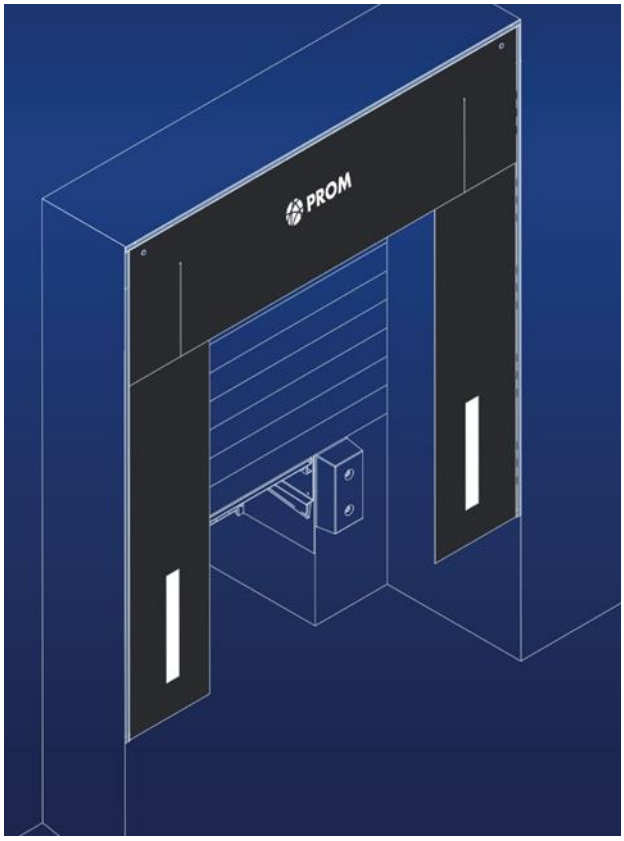

Descriptif technique

Sas d'étanchéité mécanique pour montage en niche (type PMN)

Coordonnées :

PROM STAHL

Ronnenberger Straße 20
D-30989 Gehrden

phone +49 (0) 5108 879 270
fax +49 (0) 5108 879 2710

info@promstahl.de
www.promstahl.de

Sas d’étanchéité mécanique pour montage en niche

Le sas d’étanchéité mécanique pour montage en niche PMN est directement monté dans la niche d’un bâtiment de sorte que sa façade est uniforme et régulière et l’apparence extérieure d’un édifice est considérablement améliorée.

Ce sas est constitué de profilés en aluminium montés aux deux côtés latéraux et à la partie supérieure de la niche et peut être fixé en béton, acier ou dans des guides profilées.La bâche supérieure et les deux bâches latérales consistent en deux couches de tissu d’une épaisseur de 3mm revêtu du matériel PVC. Grâce à cette structure les bâches sont très robustes et résistantes à l’usure. Les bâches latérales sont pourvues de bandes de guidage destinées à faciliter l’accostage. Les sas mécaniques type PMV sont toujours pré-montés en usine afin d’assurer d’une installation efficace et fiable sur le chantier.

La bâche supérieure de la version standard du sas PMN est lamellée dans ses coins de façon que le sas s’adapte parfaitement au camion.

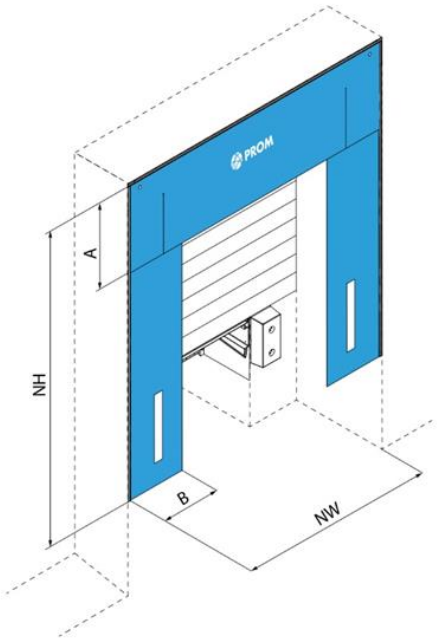

NW Largeur nominale
NH Hauteur nominale
A Hauteur de la bâche supérieure
B Largeur de la bâche latérale

	Mesure standard	Option: Mesure spéciale
NW	3250, 3300, 3400, 3450	3200 - 3600
NH	3200, 3400, 3500, 3600	3200 - 4700
A	1000	1000, 1200, 1500
B	600 (≤ NW 3400) 700 (> NW 3400)	600 (≤ NW 3400) 700 (> NW 3400)
		Toutes les dimensions en mm.

Sous réserve de modifications techniques.

Spécification des bâches

Bâches frontales latérales et supérieure:

- deux couches de tissu en polyester revêtues de PVC sur les deux côtés
- Poids total : 3800 g/m² (env.) selon la norme EN ISO 2286-2
- Épaisseur : 3 mm
- Résistance thermique: -25° C/ +70° C
- Résistance au feu selon la norme DIN 75200
- résistance à la déchirure / force de traction maximale selon la norme DIN EN ISO 1421/V1
  en direction longitudinale : 7000 N/ 50 mm (env.)
  en direction transversale : 4300 N/ 50 mm (env.)
- propagation de la déchirure selon la norme DIN 53363
  en direction longitudinale : 1000 N (env.)
  en direction transversale : 900 N (env.)

Options:

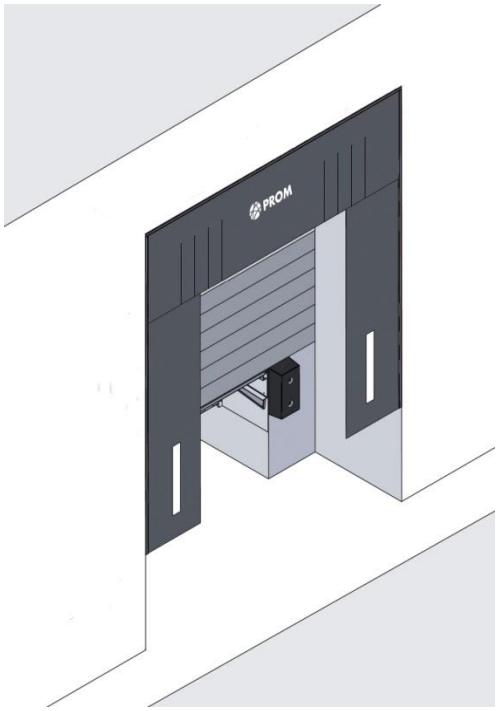

Bâche supérieure lamellée aux coins

La bâche frontale supérieure est deux fois fendue aux coins et complètement couverte par quatre lamelles de 20 cm ce qui donne un étanchement amélioré dans les coins des camions

Sous réserve de modifications techniques.

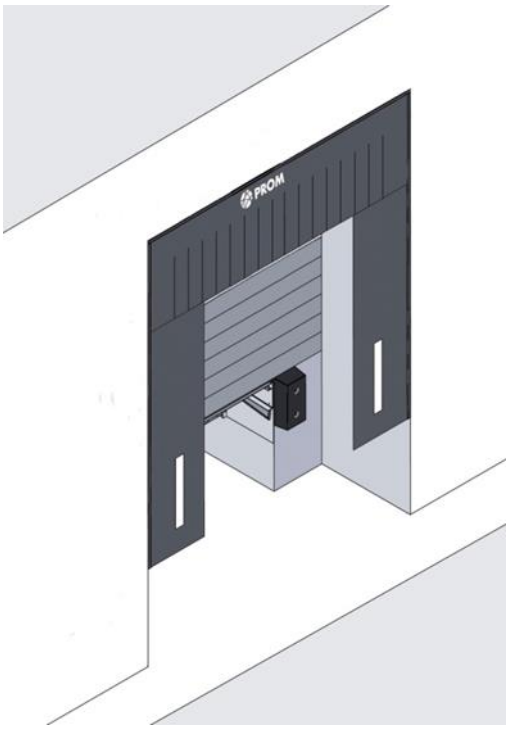

Bâche supérieure lamellée

La bâche supérieure est renforcée à l'aide des couches de tissu. Grâce au chevauchement complet des lamelles décalées latéralement l'effet d'étanchement est optimisé.

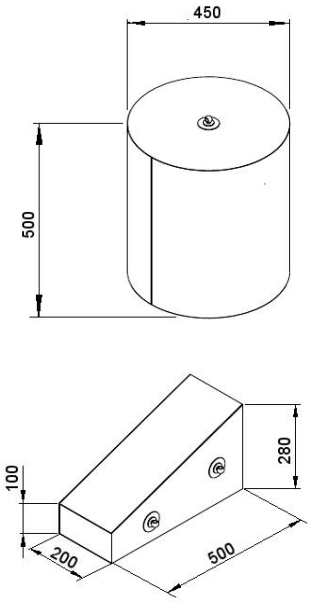

Coussins d'étanchéité

Les coussins d'étanchéité ronds et triangulaires sont revêtus de PVC de haute résistance et servent à diminuer le courant d'air pendant le chargement et déchargement.

- Numérotation sur la bâche supérieure
- Bandes de guidage jaunes
- Renforcement des bâches latérales par des lamelles en caoutchouc (1x par côté)

Sous réserve de modifications techniques.

Fixation murale détail „X“

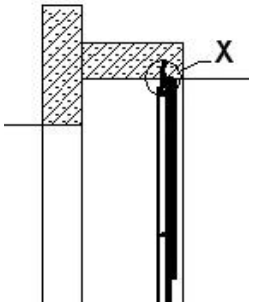

Mur en béton

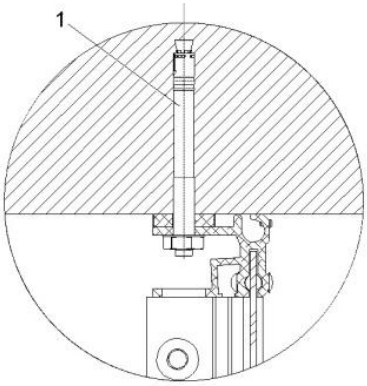

1 cheville

Mur ISO

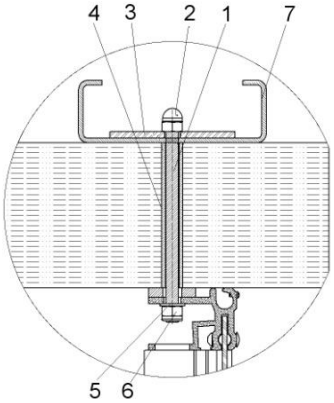

1 tige filetée
2 écrou hexagonale
3 plaque
4 entretoise d’écartement
5 rondelle
6 écrou hexagonale
7 Cadre de montage, p.e. profilé en C 120x40x15x3*

Mur en béton cellulaire

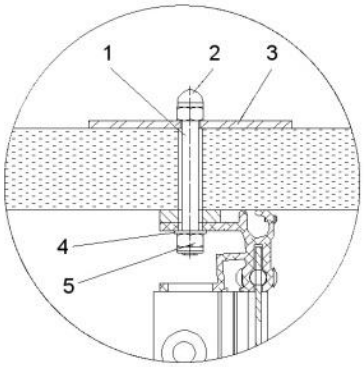

1 tige filetée
2 écrou hexagonale
3 plaque
4 rondelle
5 écrou hexagonale

Mur en acier, épaisseur ≥3 mm

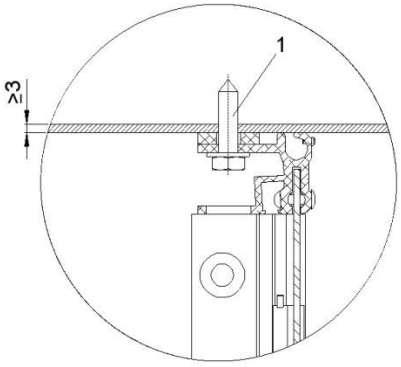

1 vis Parker (combi)

Profilé en acier

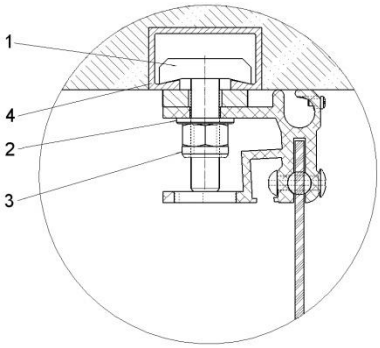

1 boulons type HALFEN HSR M10x40
2 rondelle
3 écrou hexagonale
4 Rails type HALFEN * HTA 40/22

*) par clients, ne pas compris dans les livraisons PROMStahl

Sous réserve de modifications techniques.