Produktdatenblatt

Seitlich verschiebbare Überladebrücke Typ PPV

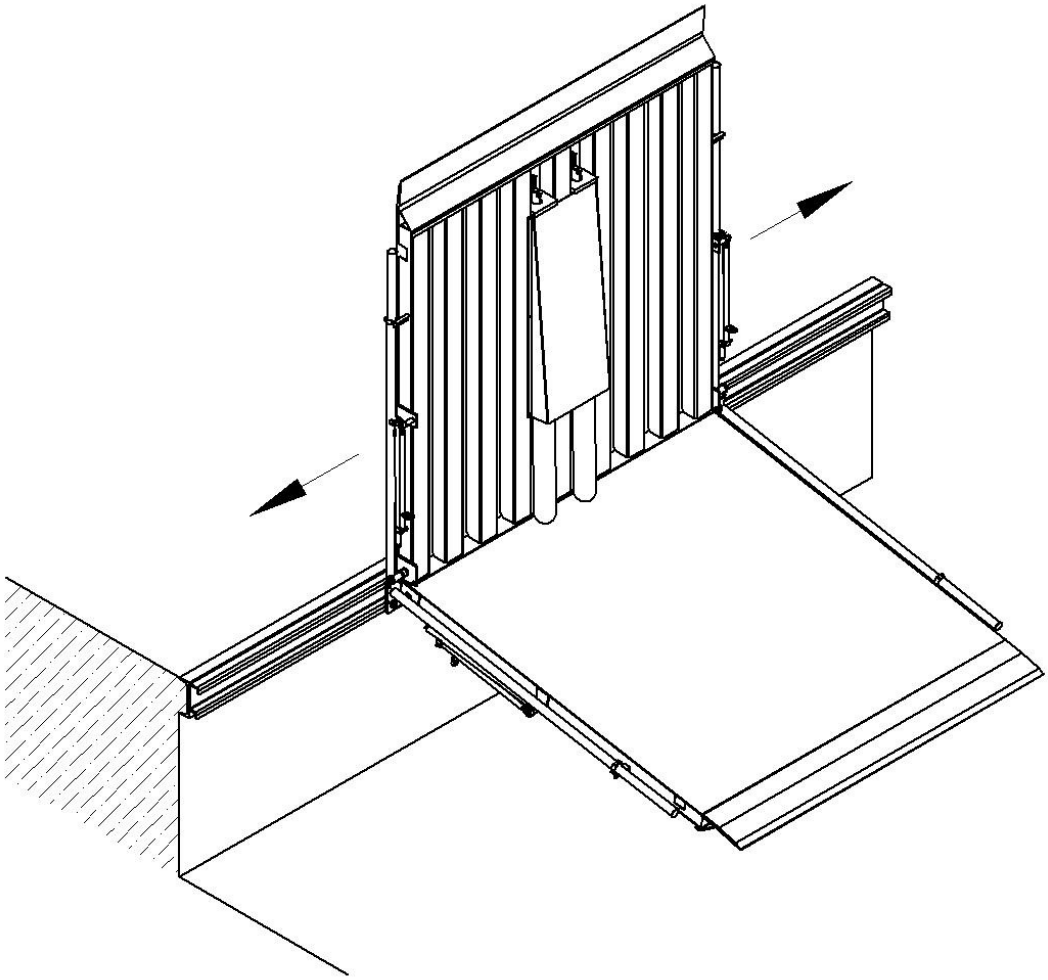

Seitlich verschiebbare Überladebrücke PPV

Die seitlich verschiebbare Überladebrücke PPV ist eine Neuentwicklung der PROMStahl-Produktlinie. Sie ist für Außen- und Innenrampen geeignet und kommt zum Einsatz, wenn kleine und mittlere Höhenunterschiede zwischen Rampenkante und Fahrzeugladefläche überbrückt werden sollen. Die Überladebrücke wird in einem Führungsprofil, das am Rampenkopf befestigt ist, gehalten und ist seitlich verschiebbar. Die Überladebrücke PPV ist passend für die gängigsten Wettbewerbsprofile lieferbar, d.h. ein aufwendiger Austausch eventuell bestehender Führungsprofile entfällt. Die Druckfedern kompensieren das Brückengewicht, so dass die PPV problemlos von nur einer Person bedient werden kann. Standardmäßig ist die Überladebrücke bei einer Nennbreite und einer Nennlänge von 2000 mm mit zwei Hebeln ausgestattet, um die Bedienung von zwei Personen zu ermöglichen. Bei Nichtgebrauch steht die Brücke senkrecht an der Rampenkante und wird durch eine selbsttätige Fallsicherung in dieser Position fixiert. Alle Stahlteile der seitlich verschiebbaren Überladebrücke sind feuerverzinkt lieferbar.
Die PROMStahl Brücke erfüllt die neueste europäische Norm EN 1398.

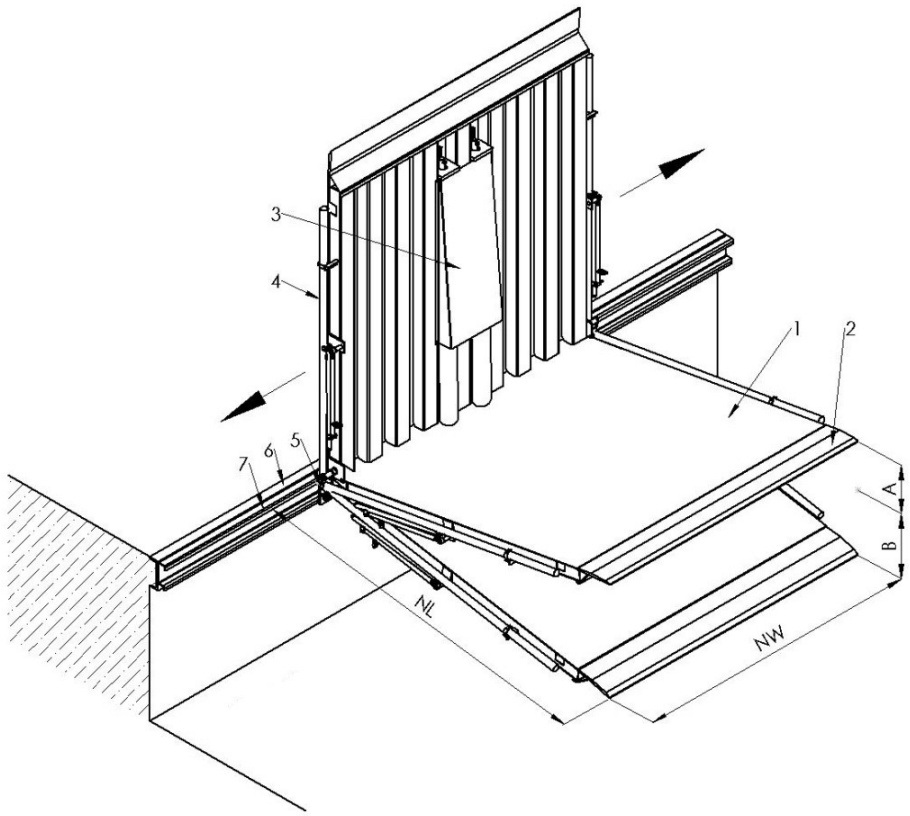

1 Plateau
2 Stahlauflager
3 Druckfedereinheit
4 Bedienhebel
5 Fallsicherung
6 Rampenkopf
7 Führungsprofil

NL Nennlänge
NW Nennbreite
A Obere Überbrückung
B Untere Überbrückung

Gemäß EN 1398 ist ein Betreiben der Überladebrücke außerhalb des erlaubten Neigungswinkels von ± 12,5% (ca. ± 7°) nicht zulässig.
Der angegebene Wert darf nur überschritten werden, wenn der Betreiber jegliche Rutschgefahr ausschließt (z. B. durch trockene und saubere Oberflächen).

NL	NW	A	B
1250	1500, 1750, 2000	175	245
1500	1500, 1750, 2000	225	295
1750	1500, 1750, 2000	265	340
2000	1500, 1750, 2000	310	390

Tragkraft für alle Größen 60 kN

Alle Maße in mm.

Technische Änderungen vorbehalten

Bauseitige Vorbereitung

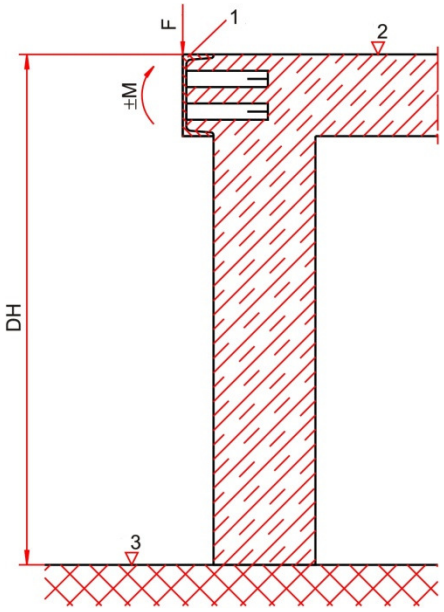

F Querkraft 84 kN
M Max. Biegemoment (kNm)
DH Rampenhöhe

1 U 200 DIN 1026 (Empfehlung)
2 Oberkante Rampe
3 Fahrbahn

	Max. Biegemoment M an der Rampenvorderkante in kNm		
NL	NW 1500	NW 1750	NW 2000
1250	5,4	6,3	7,5
1500	8,3	9	10,1
1750	11,4	12,3	13,6
2000	14	16	17

Alle Maße in mm

Rampenbefestigung der Überladebrücke Typ PPV

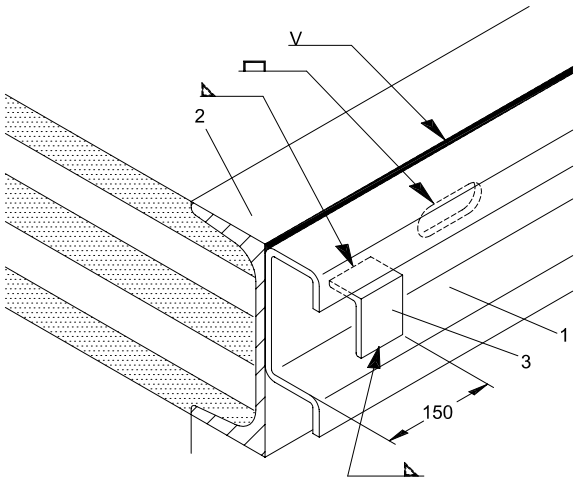

1 Führungsprofil
2 Stahleinfassung
3 Endanschlag

Alle Maße in mm
Technische Änderungen vorbehalten